Восстановленный подлинник №4

00.9090.040СБ

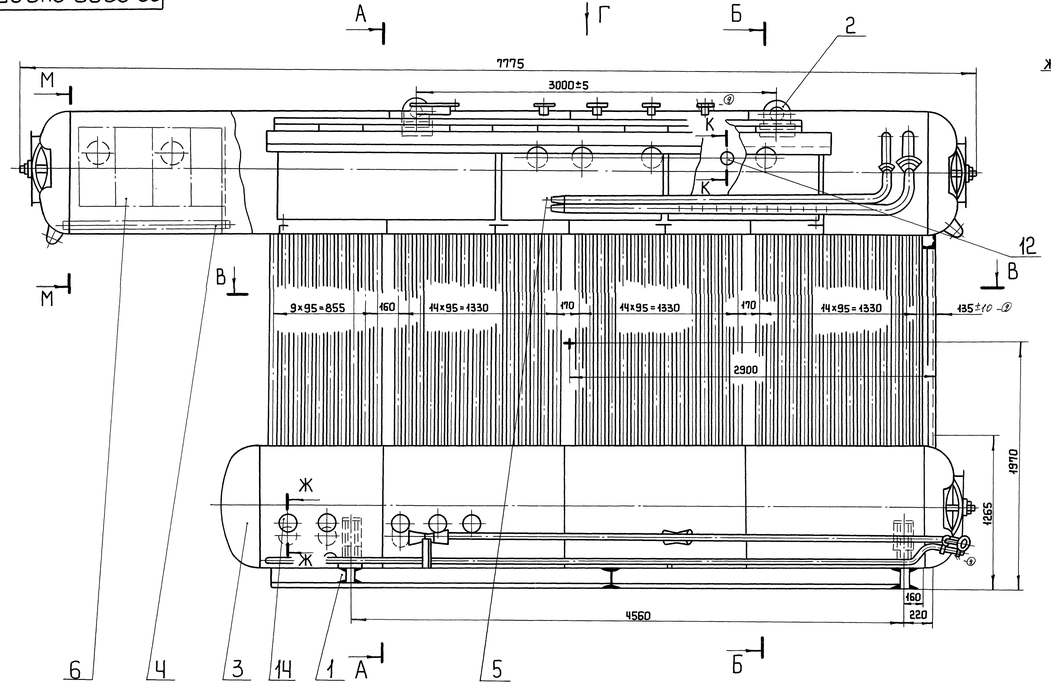

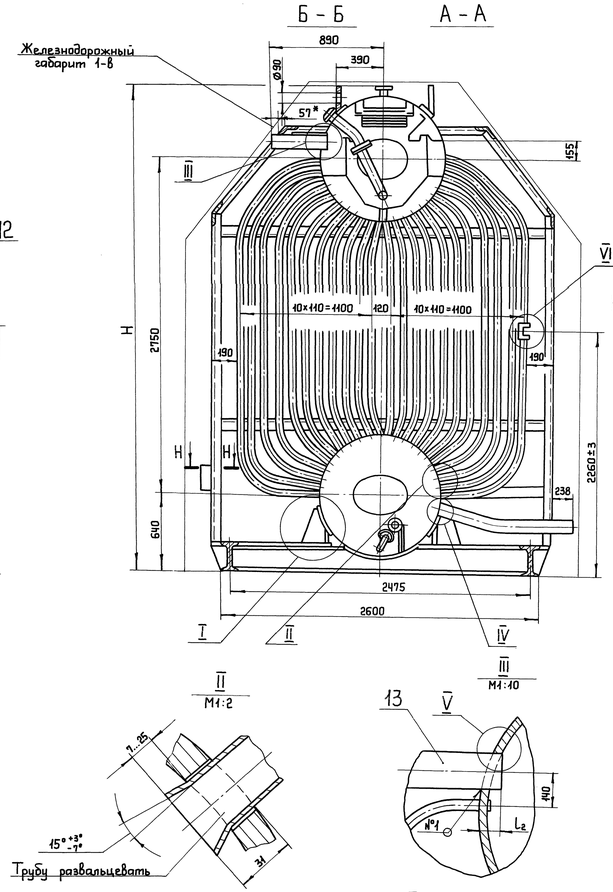

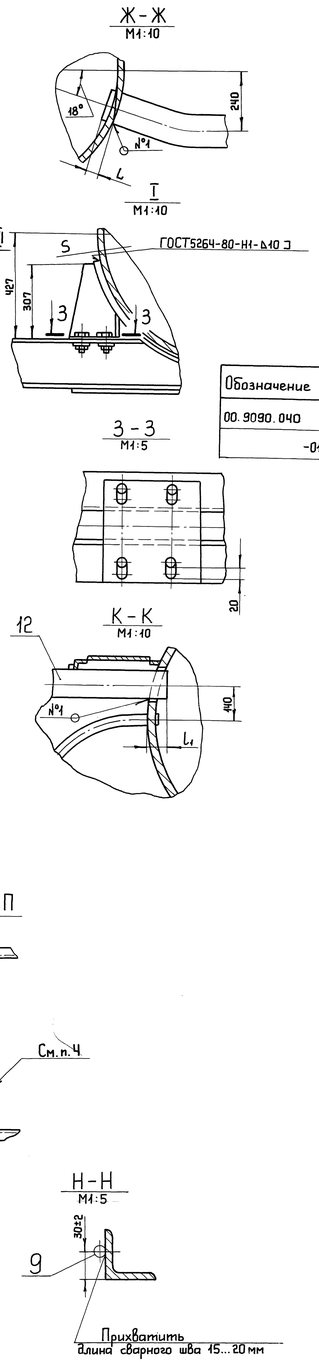

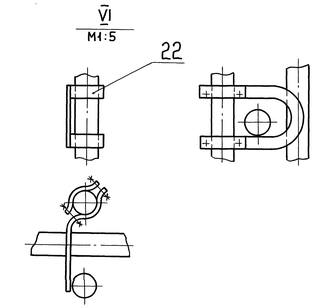

Обозначение	Типоразмер котла	S, мм	H, мм	L, мм	L_1, мм	L_2, мм	P, МПа (кгс/см²)	P1, МПа (кгс/см²)
00.9090.040	Е-25-14Р (КЕ25-14С)	13	3984	28±10	43±10	58±10	1,4 (14)	$1{,}7^{+0{,}1}_{-0{,}07}$ ($17^{+1}_{-0{,}7}$)
-01	Е-25-24Р (КЕ25-24С)	22	3994	35±10	35±10	65±10	2,4 (24)	3,0±0,1 (30±1)

1. Размеры без предельных отклонений для справок.
2. Трубы поз. 12; 13; 14; 15 устанавливаются до начала вальцовочных работ.
3. Сварной шов №1 - сварка ручная электродуговая.
4. Прихватить табличку электросваркой в 3-х местах с 2-х сторон.
5. Блок подвергнуть гидравлическому испытанию давлением P_1 (см. таблицу).
6. Все болтовые соединения опор нижнего барабана перед отгрузкой блока с завода наглухо затянуть.
7. Все выступающие части блока не должны выходить за железнодорожный габарит 1-В.
8. Подъем блока производить за подвески поз. 2. Транспортировка блока волоком разрешается только на специальных салазках.
9. Смещение в горизонтальной плоскости оси верхнего барабана относительно оси нижнего, замеренное по торцам барабанов, после окончания вальцовочных и сварочных работ, не должно превышать величины 25±5 мм.
10. При установке блока на силовой каркас в котельной болтовые соединения задних опор нижнего барабана ослабить.
11. Допускается выход труб из плоскости каркаса в торце блока со стороны глухого днища нижнего барабана до 20 мм.

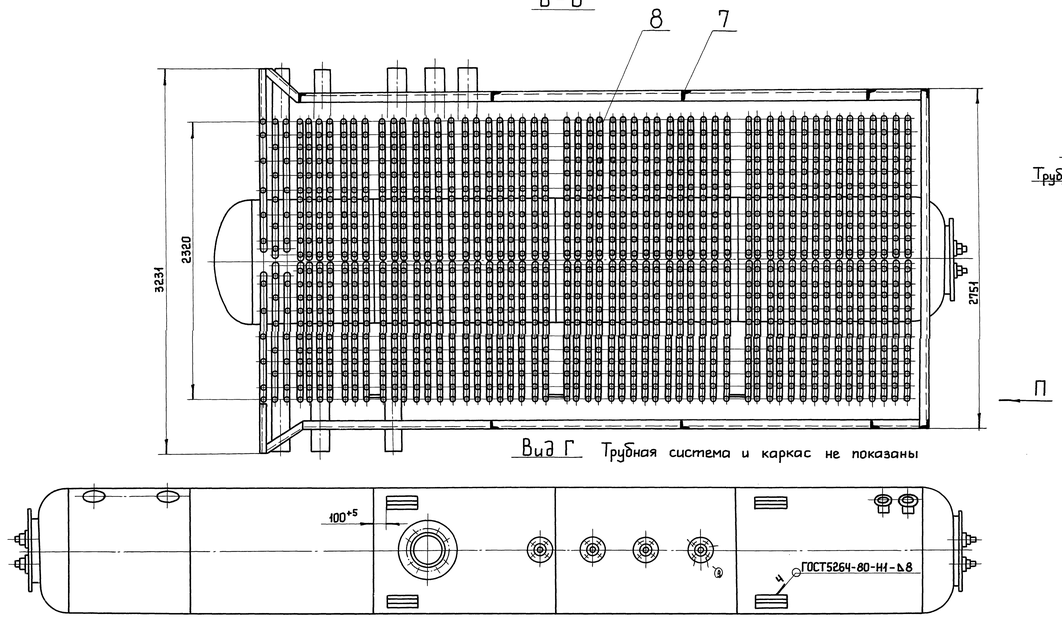

Вид Г Трубная система и каркас не показаны

9	-	5001-18-00			00.9090.040СБ
11	-	5001-015-92	(Подп.)	9.6.92	
Изм.	Лист	№ докум.	Подп.	Дата	Блок конвективный на опорной раме
Разраб.		Чистякова	(Подп.)	21.6.81	
Пров.					
Т.контр.					
Рук.		Лебедева	(Подп.)	1.7.81	
Н.контр.		Лумпова	(Подп.)	23.6.81	
Утв.		Кашликов	(Подп.)	1.8.81	

Лит.	Масса	Масштаб
А		1:20
Лист	Листов 1	

e-mail: dkwr@mail.ru
тел: +7(3852)39-02-53

DKBp.py

Копировал: Веденьева Формат А4×10

Восстановлен с подлинника
Верно: 6.02.02

Инв.№ подл. 68969 | Подп. и дата 2.07.81 (Подп.) | Взам.инв.№ | Инв.№ дубл. | Подп. и дата | Справ.№ | Перв. примен.